DEKORATIV – **SCHUBLADE**

CHORUS XBK

Cod. **02165201** EAN **8422248055529**

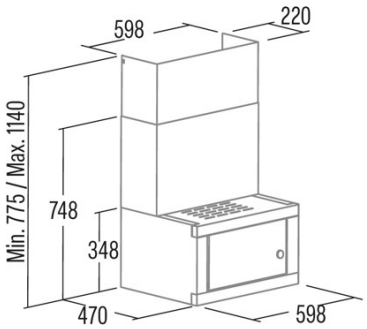

ALLGEMEINE INFORMATIONEN

EAN/UPC	8422248055529
Unterfamilie	Box

Produktdatenblatt gemäß EU65/2014 - EN61591, EN60704-2-13, EN50564

AEC (Jährlicher Energieverbrauch) (kWh/Jahr)	49
EEI-Klasse (Energie-Effizienzklasse)	C
FDE (fluiddynamische Effizienz)	9,8
FDE-Klasse (Klasse der fluiddynamischen Effizienz)	E
LE (Lichtausbeute) (lux/W)	36
LE-Klasse (Klasse der Lichtausbeute)	A
GFE (Fettfiltrationseffizienz)	74,6
GFE-Klasse (Klasse der Fettfiltrationseffizienz)	D
Luftstrom im normalen Modus MIN (m3/h)	210
Luftstrom im normalen Modus MAX (m3/h)	400
Schallleistung im normalen Modus MIN (dB)	50
Schallleistung im normalen Modus MAX (dB)	62
Po (Energieverbrauch im ausgeschalteten Zustand) (W)	0
Ps (Energieverbrauch im Standby-Modus) (W)	0

Integrationsrichtlinie EU 66/2014

f (Zeitverlängerungsfaktor)	1,6
EEI (Energieeffizienzindex)	82,6
QBEP (gemessener Luftvolumenstrom im Bestpunkt) (m3/h)	208,6
PBEP (Gemessener Luftdruck im Bestpunkt) (Pa)	123
WBEP (Gemessene elektrische Eingangsleistung im Bestpunkt) (W)	72,9
WL (Nennleistung des Beleuchtungssystems) (W)	7
EMIDDLE (durchschnittliche Beleuchtungsstärke auf der Kochoberfläche) (lux)	252

Externe Abmessungen

Breite (mm)	598
Tiefe (mm)	470
Maximale Gesamthöhe (mm)	1140
Minimale Gesamthöhe (mm)	775
Diamètre de sortie (mm)	150, 125

Merkmale

Menge des Motors	1
Motormodell	K7PLUS
Maximaler Druck (Pa)	200
Filtertechnologie	Aluminiumgitter
Steuerungstechnologie	Mechanical slider
Verstärkung	-
Leistungsstufen	3
Timer	√
Anzeige der Filtersättigung	-
Anzeige für Kohlefilterwechsel	-
Dimmfunktion	-
Konnektivität	-
Fernbedienung	-
Anzeigen	-

Beleuchtung

Lichtmodell	ECOLED 3
Strahlentechnologie	LED

Installation

Mindestabstand zu einem elektrischen Kochfeld (mm)	592
Mindestabstand zu einem Gaskochfeld (mm)	692

Rückführungsoption	√
Kohlefilter	-
Rückschlagklappe	-
Innere Abschirmung	-

Stromanschluss

Nennspannung (V)	220-240
Nennfrequenz (Hz)	50
Nenneingangsleistung (W)	102
Schutz gegen Stromschlag	Class II
Steckertyp	Typ C

Zubehör

Rückschlagklappe	2832004
MAX PRO Metallfilter	2800917
Aktivkohlefilter	2859394
Geräuscharmer flexibler Kanal	2893002