C
60
cm

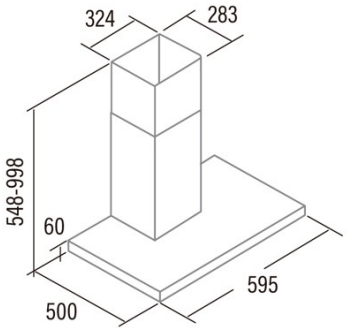
324
283
548-998
60
500
595