90
cm
A

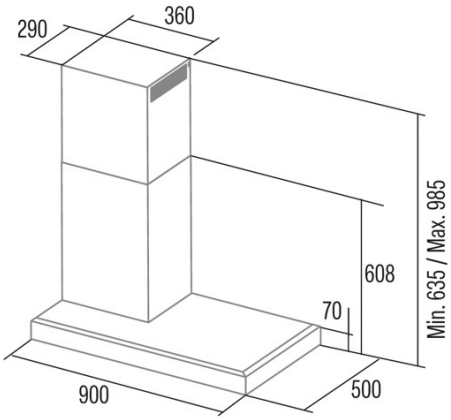
290
360
608
70
Min. 635 / Max. 985
900
500