90 cm
A+

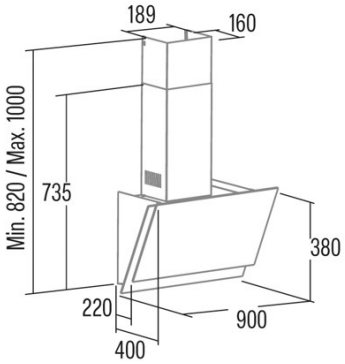
189
160
Min. 820 / Max. 1000
735
380
220
900
400