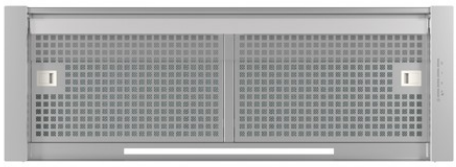

90
cm
A

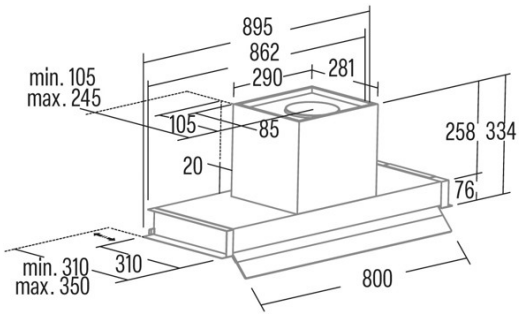
895
862
290
281
min. 105
max. 245
105
85
258
334
20
76
min. 310
max. 350
310
800